НАЗНАЧЕНИЕ

Трансформаторы предназначены для передачи сигнала измерительной информации приборам измерения, защиты, автоматики, сигнализации и управления в электрических цепях переменного тока частотой 50 Гц на номинальное напряжение до 0,66 кВ включительно.
Допускается использование трансформаторов тока в электрических цепях на напряжение выше 0,66 кВ при условии, что главная изоляция между шиной или токоведущими жилами кабеля и вторичной обмоткой трансформатора обеспечивается собственной изоляцией шины или кабеля.

Трансформаторы классов точности 0,2; 0,5; 0,2 и 0,5S применяются в схемах учета с потребителя-ми, классов точности 5Р и 10Р в схемах защиты.
Трансформаторы изготавливаются в климатическом исполнении: У3; Т3; У2; Т2; УХЛ2.1.
Рабочее положение любое.

ТУ16-2011 ОГГ.671 230.001 ТУ

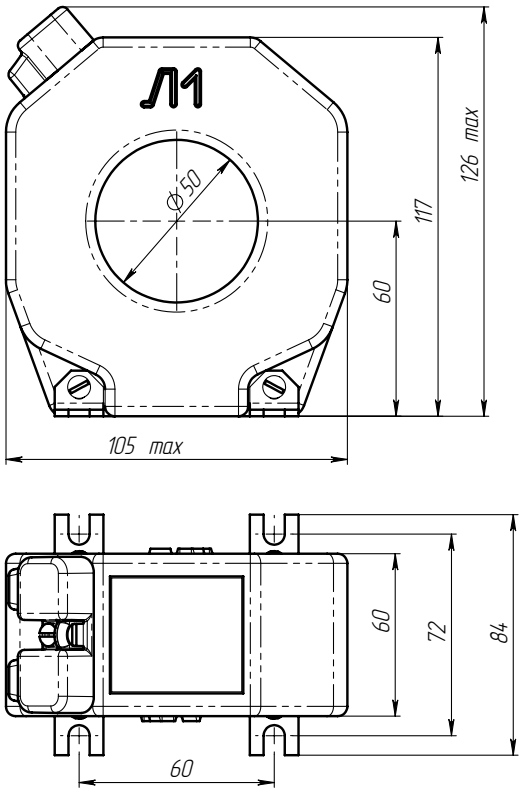

Рис. 1. Общий вид трансформаторов ТШЛ-0,66-IV-1-1

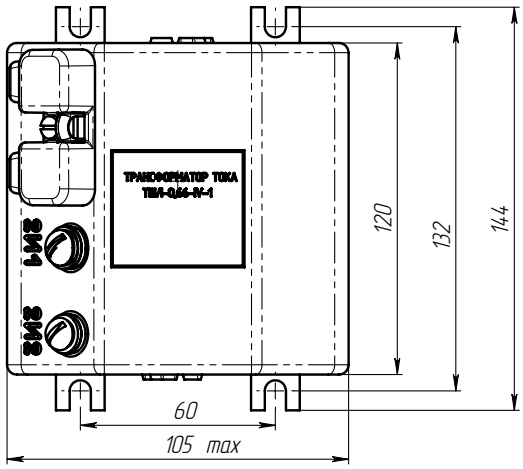

Рис. 2. Общий вид трансформаторов ТШЛ-0,66-IV-1-2
(Остальное см. рис.1)

Трансформатор	Рис.	Масса, кг max
ТШЛ-0,66-IV-1-1	1	2,0
ТШЛ-0,66-IV-1-2	2	3,5

Таблица 1

Наименование параметра	Значение для конструктивного исполнения			
	ТШЛ-0,66-IV-1-1	ТШЛ-0,66-IV-1-2	ТШЛ-0,66-IV-2-1	ТШЛ-0,66-IV-2-2
Номинальное напряжение, кВ	0,66			
Наибольшее рабочее напряжение, кВ	0,8			
Номинальная частота переменного тока, Гц	50			
Номинальный первичный ток, А	100, 150, 200, 250, 300, 400		100, 150, 200, 250,300, 400, 500, 600	
Номинальный вторичный ток, А	1 или 5			
Количество вторичных обмоток	1	2	1	2
Класс точности вторичных обмоток по ГОСТ 7746: для измерений для защиты	 0,2S; 0,5S; 0,5; 0,2 5P; 10P			
Номинальная вторичная нагрузка вторичных обмоток, В•А,: для измерений при cos φ = 1 при cos φ = 0,8 (нагрузка индуктивно-активная) для защиты при cos φ = 1 при cos φ = 0,8 (нагрузка индуктивно-активная)	 1; 2; 2,5 3; 5 1; 2; 2,5 3; 5			

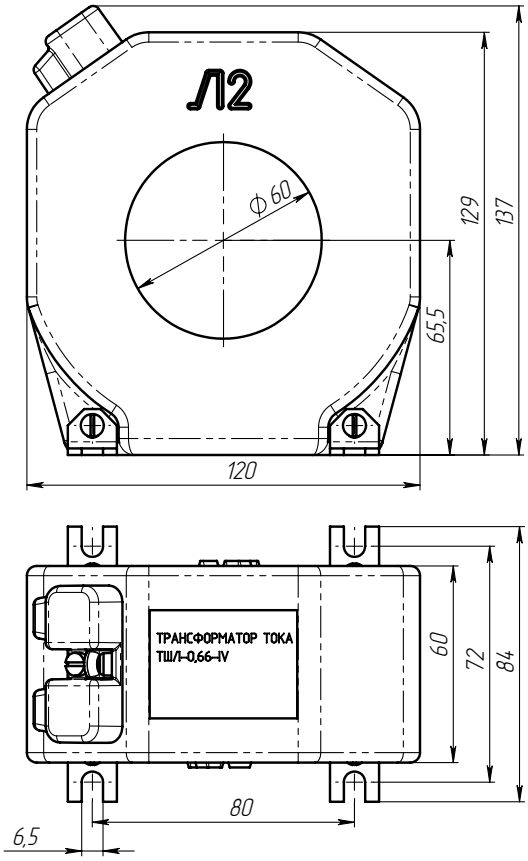

Рис. 3. Общий вид трансформаторов ТШЛ-0,66-IV-2-1

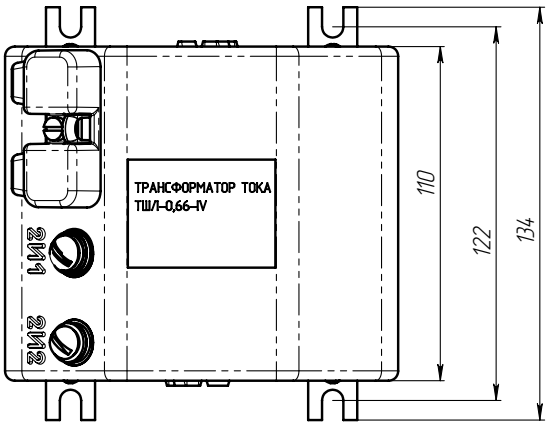

Рис. 4. Общий вид трансформаторов ТШЛ-0,66-IV-2-2
(Остальное см. рис.1)

Трансформатор	Рис.	Масса, кг max
ТШЛ-0,66-IV-2-1	3	2,0
ТШЛ-0,66-IV-2-2	4	3,5

Таблица 2-Значения коэффициентов безопасности приборов обмоток для измерений в зависимости от номинального первичного тока и номинальной вторичной нагрузки для трансформаторов ТШЛ-0,66-IV-1-1 и ТШЛ-0,66-IV-1-2

Номинальный вторичный ток, А	Номинальный первичный ток, А	Номинальный коэффициент безопасности приборов обмоток для измерений, не более, при номинальной вторичной нагрузке, В·А				
		1	2	2,5	3	5
5	100	5	5	5	4	4
	150	7; 5*	6	5	5	5
	200	6	5	5	5	4
	250	7	5	5	5	4
	300	6	5	5	5	4
	400	6	5	5	5	4
1	100	5	5	4	4	3
	150	7; 5*	5	5	5	5
	200	8	6	5	5	4
	250	8	6	6	5	4
	300	7	5	5	5	4
	400	8	7	6	6	5

* Для класса точности 0,2S.

Таблица 3-Значения коэффициентов безопасности приборов обмоток для измерений в зависимости от номинального первичного тока и номинальной вторичной нагрузки для трансформаторов ТШЛ-0,66-IV-2-1 и ТШЛ-0,66-IV-2-2

Номинальный вторичный ток, А	Номинальный первичный ток, А	Номинальный коэффициент безопасности приборов обмоток для измерений, не более, при номинальной вторичной нагрузке, В·А				
		1	2	2,5	3	5
5	100	5; 7	5	5	5	5
	150	5; 6	5	5	4	4
	200	4; 7	5	5	5	5
	250	5	5	5	5	5
	300	5	5	5	5	5
	400	3; 7	3; 6	5	5	5
	500	4; 7	3; 6		5	5
	600	4; 8	4; 7			5
1	100	5; 7	5	5	5	-
	150	4; 7	5	5	4	4
	200	4; 8	3; 6	5	5	5
	250	5	5	5	5	5
	300	4; 8	3; 6	5	5	4
	400	4; 9	4; 7	3; 6		4
	500	5; 10	4; 7		5	5
	600	5; 10	4; 8	4; 7		5

Таблица 4-Значения номинальной предельной кратности обмотки для защиты в зависимости от номинального первичного тока и номинальной вторичной нагрузки трансформатора ТШЛ-0,66-IV-1-2

Номинальный вторичный ток, А	Номинальный первичный ток, А	Номинальная предельная кратность обмоток для защиты, не менее, при номинальной вторичной нагрузке, В·А				
		1	2	2,5	3	5
5	150	12	9	7	7	-
	200	13; 15*	9	8	9	-
	250	12	10; 12*	7; 10*	7	7
	300	10	11			8
	400	11	9	9	10; 9*	8
1	100	15	-	-	-	-
	150	12	10	-	-	-
	200	15	10	10	9	-
	250	12	10	10	10	7
	300	12	10	10	10	7
	400	13	10	10	7; 12*	10

Таблица 5 - Значения номинальной предельной кратности обмотки для защиты в зависимости от номинального первичного тока и номинальной вторичной нагрузки трансформатора ТШЛ-0,66-IV-2-2

Номинальный вторичный ток, А	Номинальный первичный ток, А	Номинальная предельная кратность обмоток для защиты, не менее, при номинальной вторичной нагрузке, В·А				
		1	2	2,5	3	5
5	150	16	11	-	-	-
	200	18	13	11	10	-
	250	17	12; 14*	11; 13*	10	8
	300	18	14	12	11	10
	400	17	13	11	11	10
	500	17	14	13	12	11
	600	18	15	14	13	10
1	100	-	-	-	-	-
	150	15	11	-	-	-
	200	14; 18*	10	10	11	-
	250	16	11; 14*	10; 14*	11; 13*	9
	300	17	12	11	10; 12*	10
	400	19	14	13	12	10
	500	20	16	14	13	10
	600	22	17	16	14	11

* Для класса точности 5Р.