НАЗНАЧЕНИЕ

Трансформаторы изготавливаются в климатическом исполнении «УХЛ» и «Т» категории размещения 1 по ГОСТ 15150.

Длина пути утечки III по ГОСТ 9920.
Рабочее положение – вертикальное.
Трансформаторы для дифференциальной защиты поставляются по специальному заказу.

ТУ16 - 2011 ОГГ.671 210.001 ТУ
взамен
ТУ16 - 2002 ОГГ.671 213.012 ТУ

ПАТЕНТНАЯ ЗАЩИТА
1. Патенты на изобретение №№ 2087969, 2089955.
2. Патент № 47970 на промышленный образец.

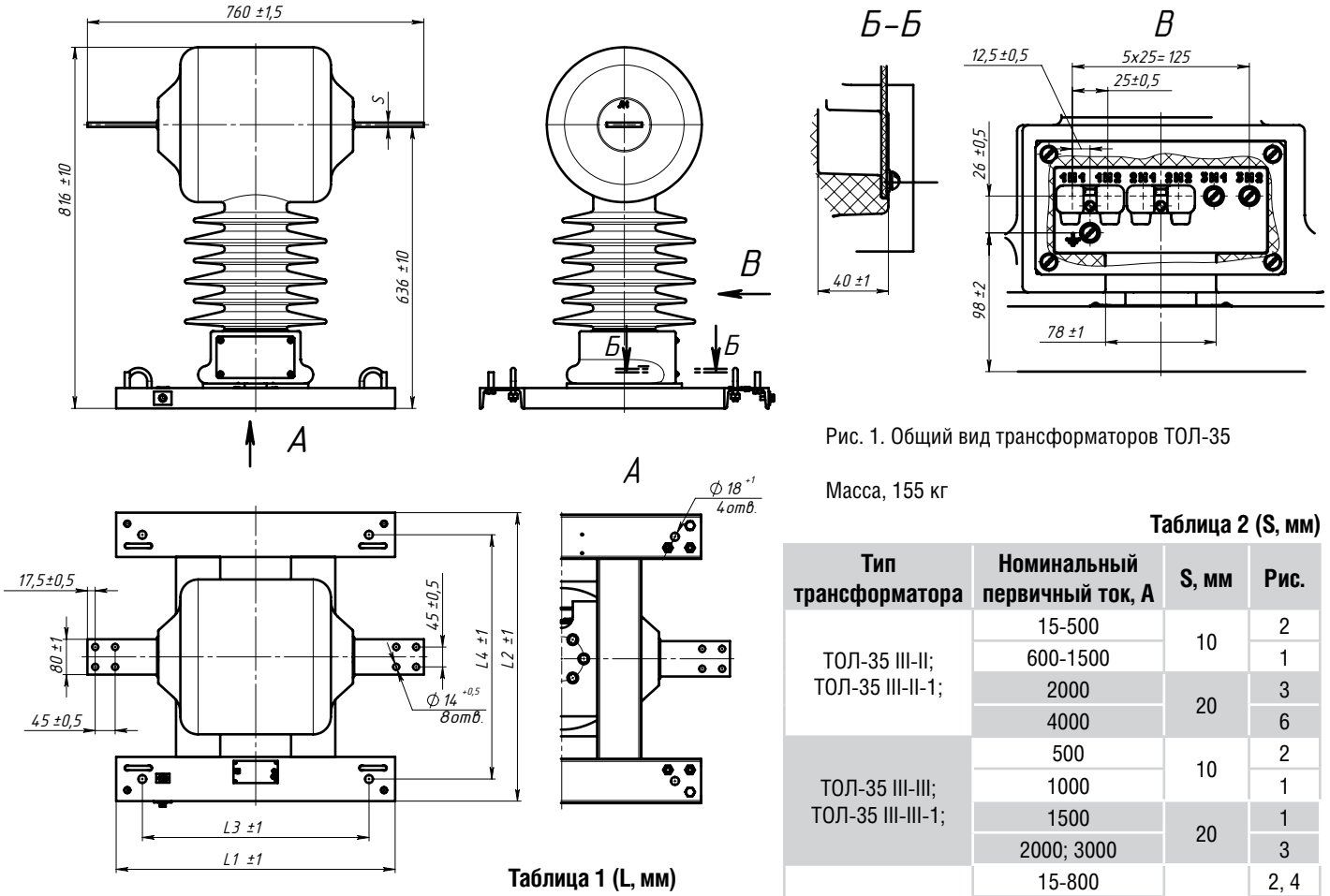

Рис. 1. Общий вид трансформаторов ТОЛ-35

Масса, 155 кг

Таблица 1 (L, мм)

Конструктивное исполнение	L1, мм	L2, мм	L3, мм	L4, мм
ТОЛ-35 III-II ТОЛ-35 III-III ТОЛ-35 III-V-4 ТОЛ-35 III-V-5	630	652	512	552
ТОЛ-35 III-II-1 ТОЛ-35 III-III-1 ТОЛ-35 III-V-4-1 ТОЛ-35 III-V-5-1	540	598	494	470

Таблица 2 (S, мм)

Тип трансформатора	Номинальный первичный ток, А	S, мм	Рис.
ТОЛ-35 III-II; ТОЛ-35 III-II-1;	15-500	10	2
	600-1500		1
	2000	20	3
	4000		6
ТОЛ-35 III-III; ТОЛ-35 III-III-1;	500	10	2
	1000		1
	1500	20	1
	2000; 3000		3
ТОЛ-35 III-V-4; ТОЛ-35 III-V-4-1;	15-800	10	2, 4
	1000		1, 4
	1500		1, 4
	2000; 3000	20	3, 4
	4000		4, 6
ТОЛ-35 III-V-5; ТОЛ-35 III-V-5-1.	15-800	10	2, 5
	1000		1, 5
	1500		1, 5
	2000; 3000	20	3, 5
	4000		5, 6

Таблица 3

Наименование параметра	Значение для конструктивного исполнения			
	II; II - 1	III; III - 1	V - 4, V-4-1	V – 5, V-5-1
Номинальное напряжение, кВ	35			
Наибольшее рабочее напряжение, кВ	40,5			
Номинальная частота переменного тока, Гц	50			
Количество вторичных обмоток, шт.: для измерений для защиты	1 2	1 3	или 2 2	2 3
Класс точности вторичных обмоток по ГОСТ 7746 для измерений для защиты	0,2S; 0,2; 0,5S; 0,5 5P; 10P			
Номинальный вторичный ток, А	5 или 1			

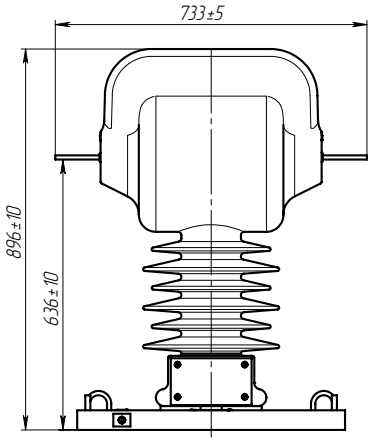

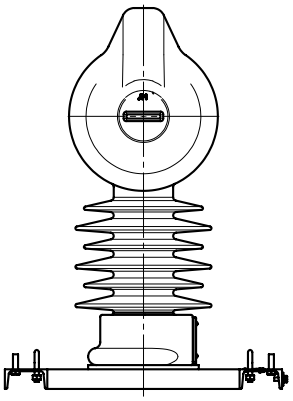

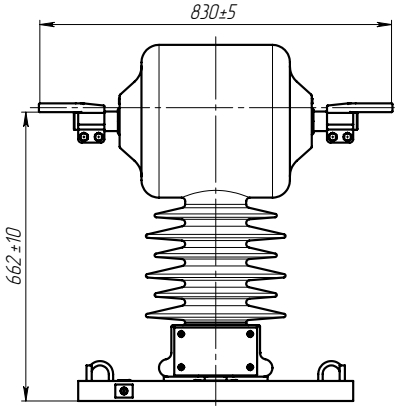

Рис. 3. Общий вид трансформатора ТОЛ-35 на токи 2000-3000 А. Остальное см. рис. 1. Присоединительные размеры первичной обмотки могут быть изменены и уточняются при заказе

Масса, 155 кг

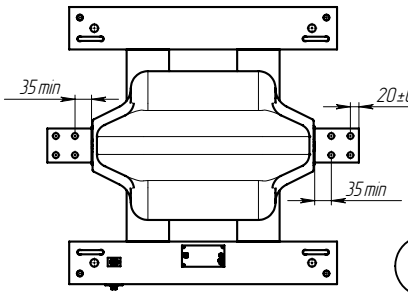

Рис. 2. Общий вид трансформатора ТОЛ-35 . Остальное см. рис. 1

Масса, 170 кг

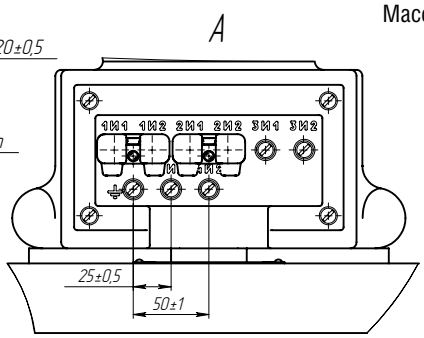

Рис. 4. Общий вид трансформатора ТОЛ-35 III-V-4.
Остальное см. Рис.1, Рис.2 или Рис.3

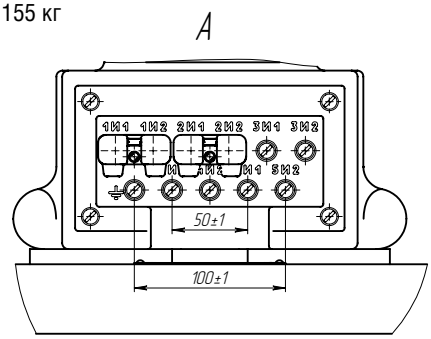

Рис. 5. Общий вид трансформатора ТОЛ-35 III-V-5.
Остальное см. Рис.1, Рис.2 или Рис.3

Таблица 3 (продолжение)

Наименование параметра	Значение для конструктивного исполнения			
	II; II - 1	III; III - 1	V - 4, V-4-1	V – 5, V-5-1
Номинальная вторичная нагрузка вторичных обмоток с индуктивно-активным коэффициентом мощности cos φ = 0,8, В·А:				
для измерений	30			15
для защиты	30	50	30	20
Номинальная предельная кратность вторичной обмотки для защиты, не менее	20			
Номинальный коэффициент безопасности приборов вторичной обмотки для измерений, не более, при номинальном первичном токе, А:				
15 - 1500	5; 6*			6
2000	5			7
3000	-	5		
4000	5	-	5	

* Для трансформаторов тока ТОЛ-35 III-II на первичные токи 15, 20, 30, 40, 50, 75, 100, 150, 200, 300 и 600 А классов точности 0,2S.

Количество вторичных обмоток, классы точности, значения номинальных вторичных нагрузок, номинального вторичного тока, номинальной предельной кратности вторичной обмотки для защиты и номинального коэффициента безопасности приборов вторичной обмотки для измерений уточняются в заказе.

Таблица 4

Конструктивное исполнение	Номинальный первичный ток, А	Наибольший рабочий первичный ток, А	Номинальный вторичный ток, А	Трехсекундный ток термической стойкости, кА	Ток электродинамической стойкости, кА
II; II - 1;	15 20 30 40 50 75 100 150 200 300 400 600 800 1000 1500 2000 4000	16 20 32 40 50 80 100 160 200 320 400 630 800 1000 1600 2000 4000	5	1,0 1,3 1,8 2,5 2,9 4,4 5,9 8,8 12,9 17,0 24,0 49,0 49,0 49,0 49,0 57,0 57,0	4 6 8 11 13 20 26 39 51 77 102 153 153 153 153 220 220
V - 4; V – 4 - 1; V – 5; V – 5 – 1	15 20 30 40 50 75 100 150 200 300 400 600 800 1000 1500 2000 3000 4000	16 20 32 40 50 80 100 160 200 320 400 630 800 1000 1600 2000 3200 4000	5	0,7 1,0 1,5 2,1 2,6 3,9 5,2 7,8 10,5 15,6 20,8 31,0 42,0 49,0 49,0 57,0 57,0 57,0	3 4 6 8 10 15 21 31 42 63 84 127 127 153 153 220 220 220
III; III - 1	500	500	5	49*	127
	1000 1500 2000 3000	1000 1600 2000 3200	5 или 1	49 49 57 57	153 153 220 220

* Ток термической стойкости указан при вторичной обмотке, замкнутой на номинальную нагрузку.

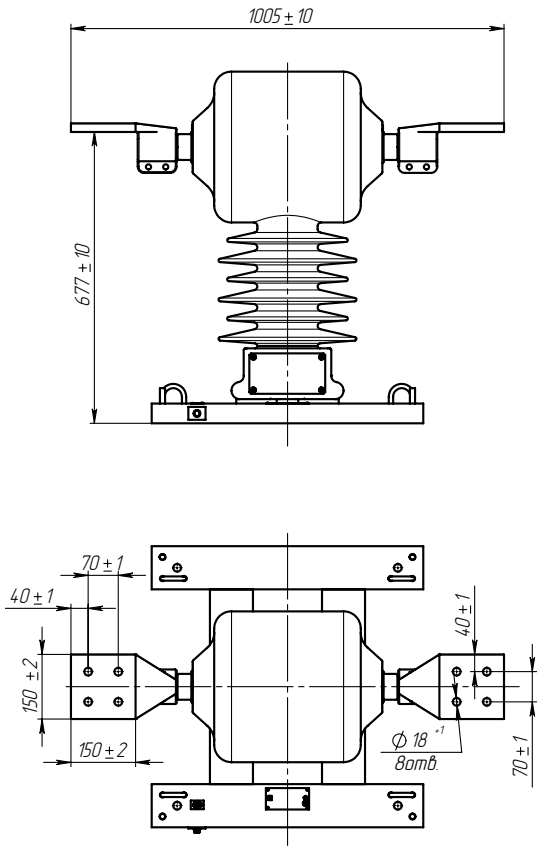

Рис. 6. Остальное см. Рис.1

Масса 155 кг